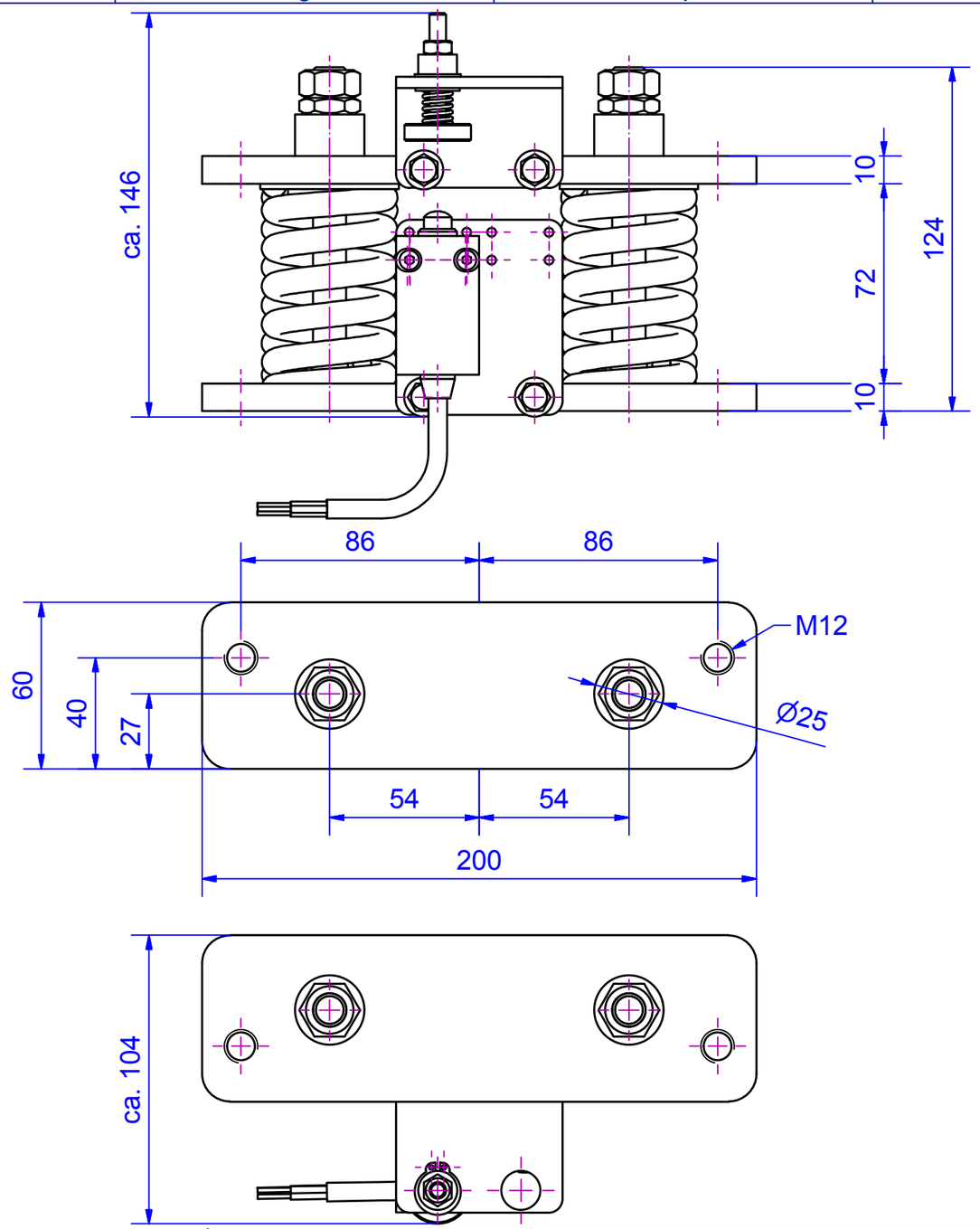


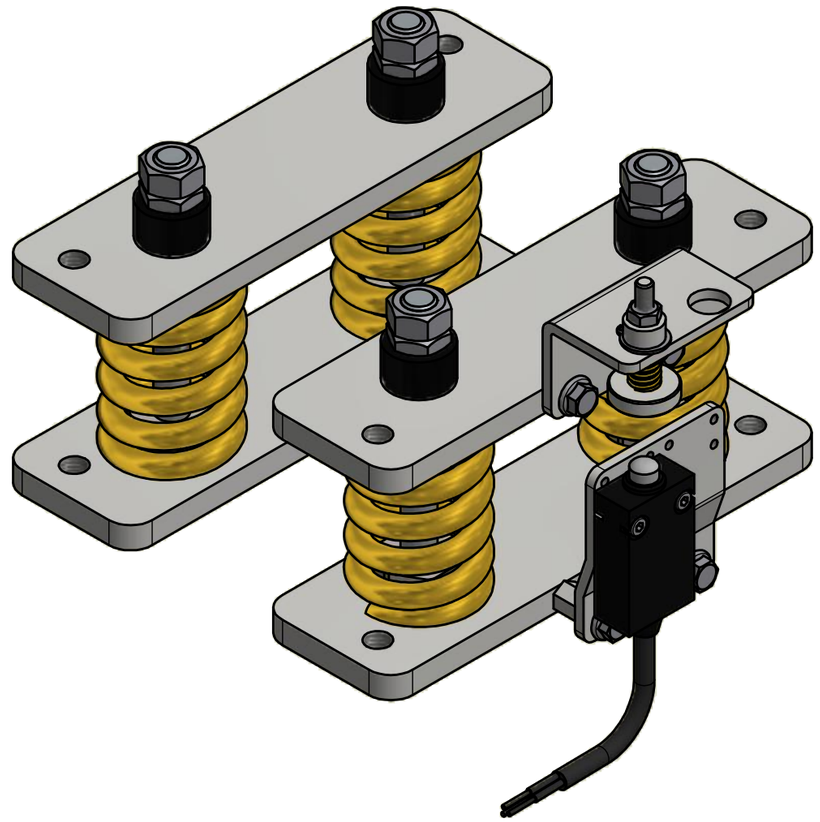

| Änd. | kommt vor | Änderungs-Nr. | Änderung | Datum: Gez. | Name | Ges. |
|---|---|---|---|---|---|---|

**Vertraulich, alle Rechte vorbehalten ISO 16016**

Weitergabe sowie Vervielfältigung dieses Dokuments, Verwertung und Mitteilung seines Inhalts sind verboten, soweit nicht ausdrücklich gestattet.Zuwiderhandlungen verpflichten zu Schadensersatz.
Alle Rechte für den Fall der Patent-, Gebrauchsmuster- oder Geschmacksmustereintragung vorbehalten.

| | | |
|---|---|---|
| Oberflächen | Ra in um | ISO 1302 |
| Allgemeintoleranzen Schweißkonstruktionen | | ISO 13920-BF |

Aufzugtechnologie Schlosser

Verwendungsbereich
Lastverwiegung bis 1200kg (P+Q) bei Aufhängung 1:1

Werkstoff

Halbzeug

Maßstab im Orig. 1:2

Masse(Gewicht) 6,2 kg

| | Datum | Name |
|---|---|---|
| Gez. | 24.03.2015 | Mayr |
| Gepr. | | |
| Ges. | | |
| Abt. | | |

**Maße in mm**

Tolerierung
ISO 8015
ISO 2768-mH

AUFZUGTECHNOLOGIE SCHLOSSER
D-85221 Dachau

Benennung
# Lastwägeblöcke LW 12 Ex
load weighing packs LW 12 Ex

Zeichnungs-Nr. 4212.200.004

Änd.

Blatt 1

A3

U:\Neuanfang\LW\LW12\4212.200.004 - LW12-Ex-1.idw

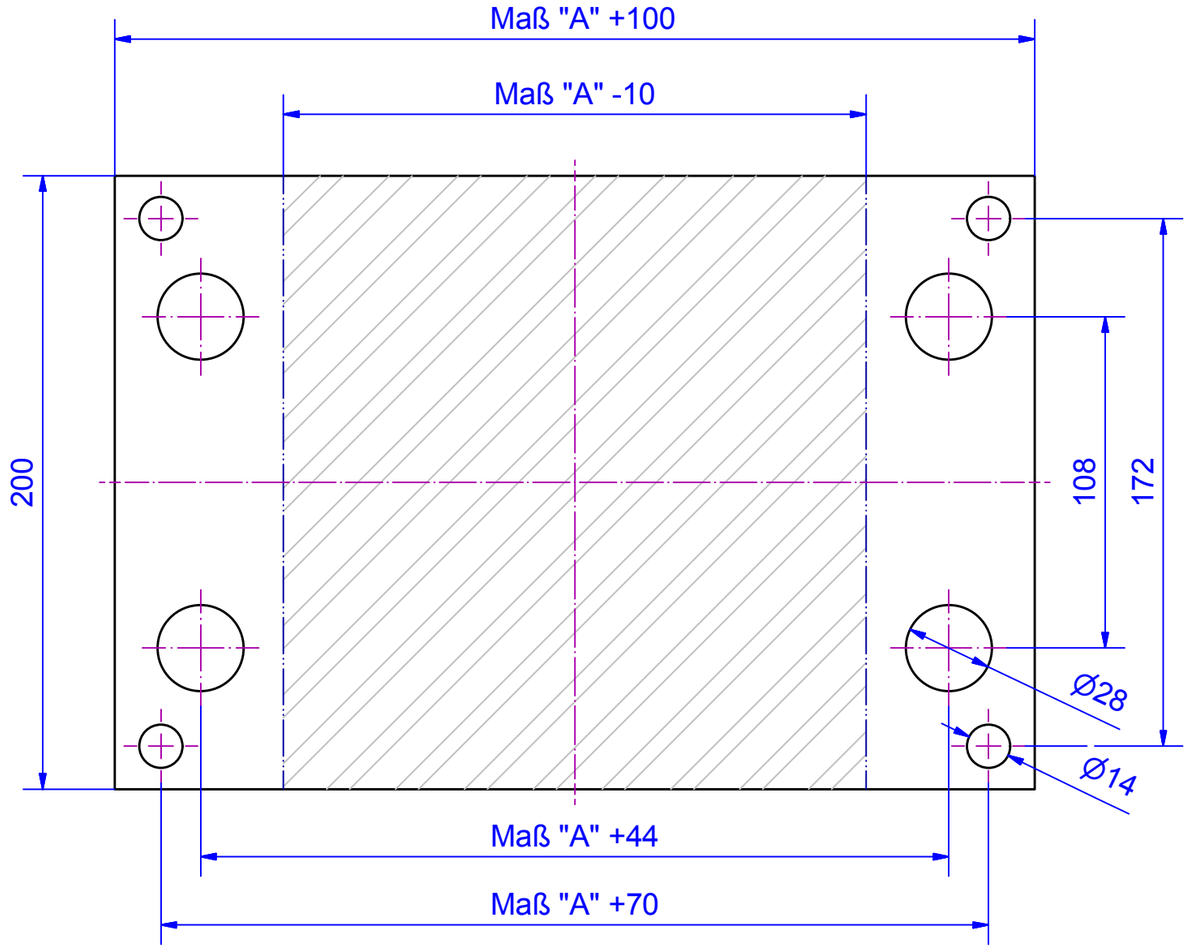


( 1 : 5 )

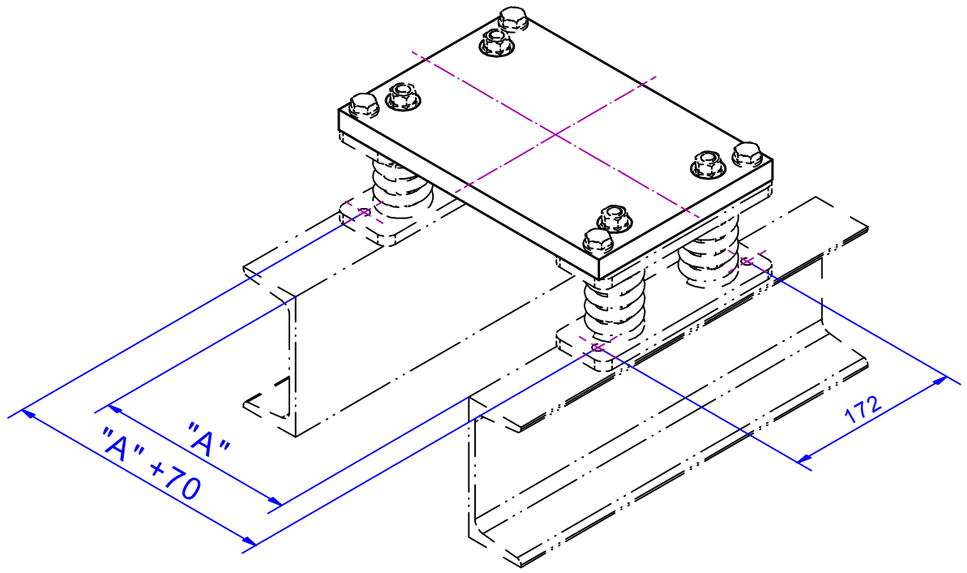


| Änd. | kommt vor | Änderungs-Nr. | Änderung | Datum: Gez. | Name | Ges. |
|---|---|---|---|---|---|---|
| | | | | | | |

**Vertraulich, alle Rechte vorbehalten ISO 16016**

Weitergabe sowie Vervielfältigung dieses Dokuments, Verwertung und Mitteilung seines Inhalts sind verboten, soweit nicht ausdrücklich gestattet.Zuwiderhandlungen verpflichten zu Schadensersatz.
Alle Rechte für den Fall der Patent-, Gebrauchsmuster- oder Geschmacksmustereintragung vorbehalten.

| | | |
|---|---|---|
| Oberflächen | Ra in um | ISO 1302 |
| Allgemeintoleranzen Schweißkonstruktionen | | ISO 13920-BF |

Aufzugtechnologie Schlosser

Verwendungsbereich
Lastwägeblöcke LW12
load weighing packs LW12

Werkstoff

Halbzeug

Maßstab im Orig. 1:5 (1:2)

Masse(Gewicht) -

| | Datum | Name |
|---|---|---|
| Gez. | 09.04.2015 | Mayr |
| Gepr. | | |
| Ges. | | |
| Abt. | | |

**Maße in mm**

Tolerierung
ISO 8015
ISO 2768-mH

AUFZUGTECHNOLOGIE SCHLOSSER
D-85221 Dachau

Benennung
# Seilplatte LW12
rope plate LW12

Zeichnungs-Nr. 4200-012-001-1

Änd.

Blatt 1

A3

U:\Neuanfang\LW\Einzelteile\Einzelteile LW12\4200.012.001 - Seilplatte LW12.idw