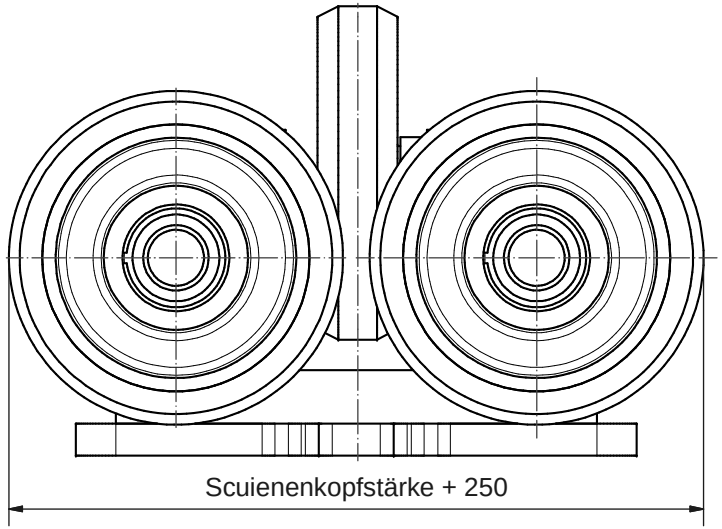

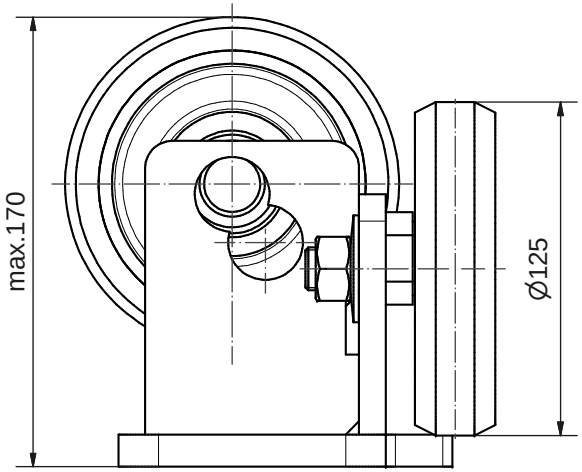

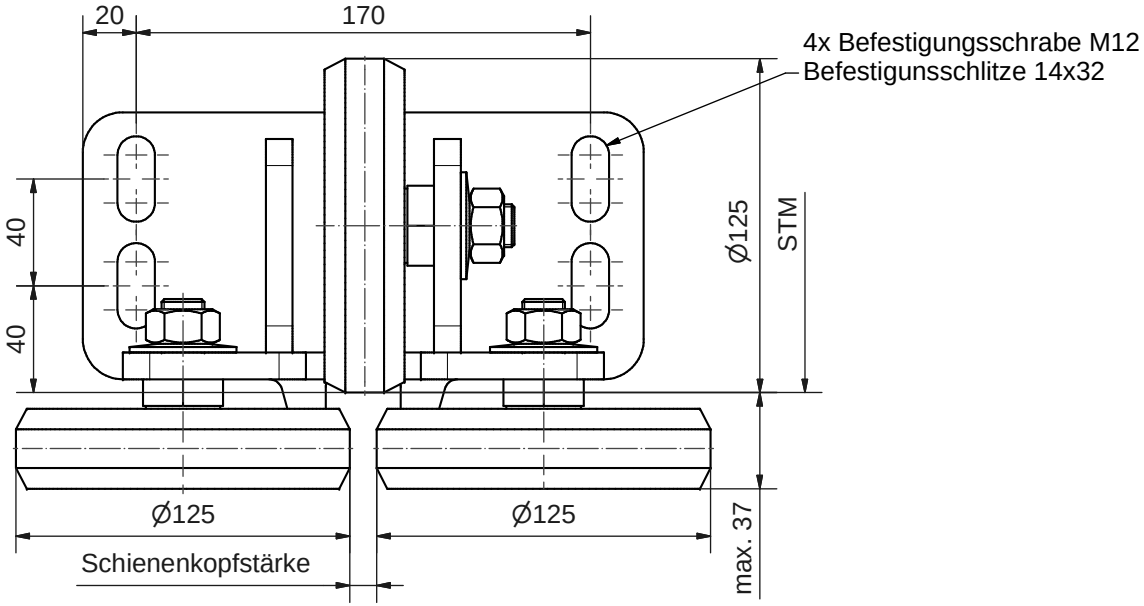

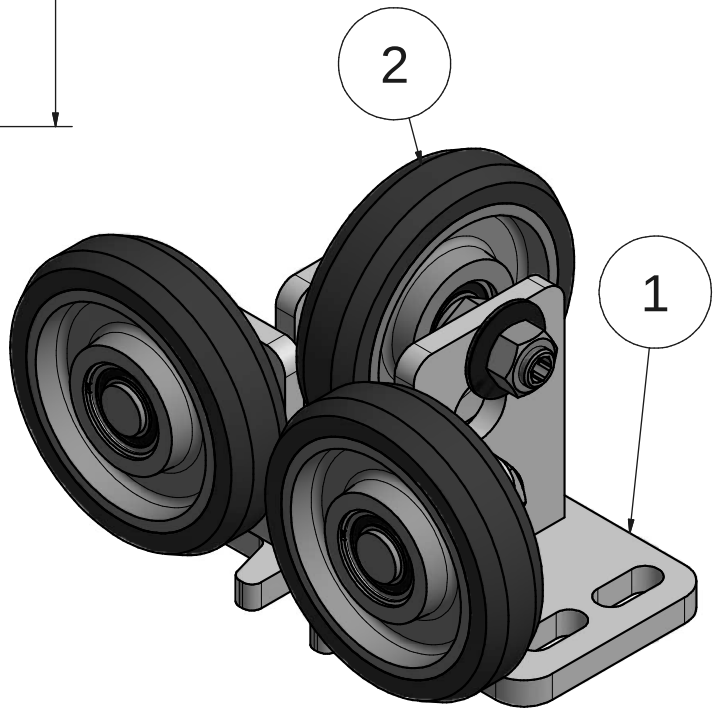

Pos.	Anz.	Identnummer	Beschreibung	Standard	Material
2	3	3031.125.000-3	Rolle 125 GT kplt		
1	1	3020.010.000	RZ-Support		

Änd.	kommt vor	Änderungs-Nr.	Änderung	Datum: Gez.	Name	Ges.

Vertraulich, alle Rechte vorbehalten ISO 16016
Weitergabe sowie Vervielfältigung dieses Dokuments, Verwertung und Mitteilung seines Inhalts sind verboten, soweit nicht ausdrücklich gestattet.Zuwiderhandlungen verpflichten zu Schadensersatz.
Alle Rechte für den Fall der Patent-, Gebrauchsmuster- oder Geschmacksmustereintragung vorbehalten.

Oberflächen	Ra in um	ISO 1302
Allgemeintoleranzen Schweißkonstruktionen		ISO 13920-BF

Aufzugtechnologie Schlosser

Verwendungsbereich

Werkstoff

Halbzeug

Maßstab im Orig. 1:2

Masse(Gewicht) 6,3 kg

	Datum	Name
Gez.	22.04.2015	Martinez
Gepr.		
Ges.		
Abt.		

Maße in mm

Tolerierung
ISO 8015
ISO 2768-mH

AUFZUGTECHNOLOGIE SCHLOSSER
D-85221 Dachau

Benennung
RZ-125GT

Zeichnungs-Nr. 3105.000.000

Änd.

Blatt 1

A3

U:\AA NEUANFANG\RF\RZ125\3105.000.000 - RZ-125GT.idw