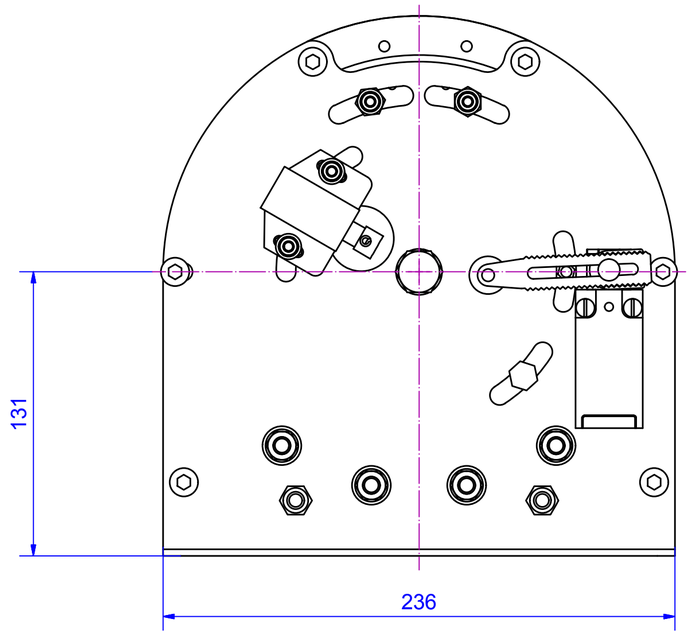

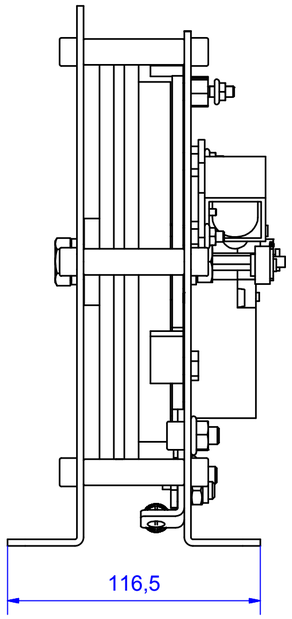

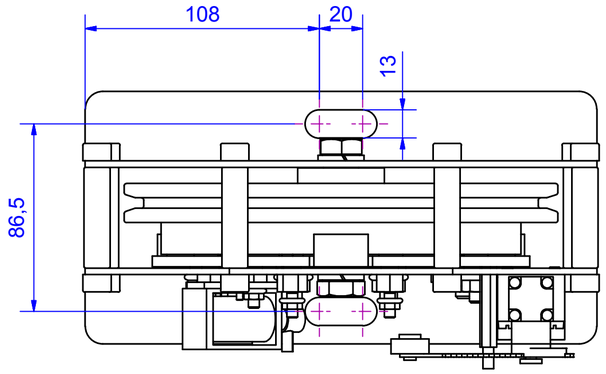

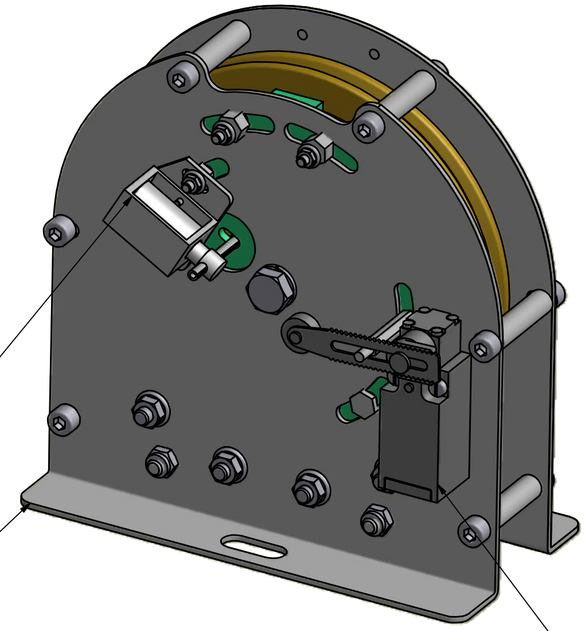

Änd.	kommt vor	Änderungs-Nr.	Änderung	Datum: Gez.	Name	Ges.

Vertraulich, alle Rechte vorbehalten ISO 16016
Weitergabe sowie Vervielfältigung dieses Dokuments, Verwertung und Mitteilung seines Inhalts sind verboten, soweit nicht ausdrücklich gestattet.Zuwiderhandlungen verpflichten zu Schadensersatz.
Alle Rechte für den Fall der Patent-, Gebrauchsmuster- oder Geschmacksmustereintragung vorbehalten.

Oberflächen	Ra in um	ISO 1302
Allgemeintoleranzen Schweißkonstruktionen		ISO 13920-BF

Aufzugtechnologie Schlosser

Verwendungsbereich

Werkstoff	Halbzeug	
Maßstab im Orig. 1:2	Masse(Gewicht) -	

	Datum	Name
Gez.	15.12.2011	O.Doch
Gepr.		
Ges.		
Abt.		

Maße in mm

Freimaßtoleranz
DIN 7168
mittel

AUFZUGTECHNOLOGIE SCHLOSSER
D-85221 Dachau

Benennung
GB LF 20 CAE
ohne / without A3

Zeichnungs-Nr. Änd. Blatt
Lieferumfang-1 1
A2

U:\inv10\SLC - Produkte\LF 20 CAE\LF20CAE_Lieferumfang-1.idw