Pos.	Anz.	Identnummer	Beschreibung	Standard	Material
7	1	DIN 934 - M16 x 1,5	Sechskantmutter	DIN 934	Stahl, weich
6	1	DIN 125 - A 17	Unterlegscheibe	DIN 125	Stahl, weich
5	1	5230.000.001	Tellerfeder	DM 40	FSt
4	1	3160.050.009	Distanzscheibe		1.0718
3	1	3010.050.004	Radachse 71mm		1.4301
2	1	3000.125.000VK	Rolle Ø 125 VK		
1	1	3305.010.000	Support RGWA 125		

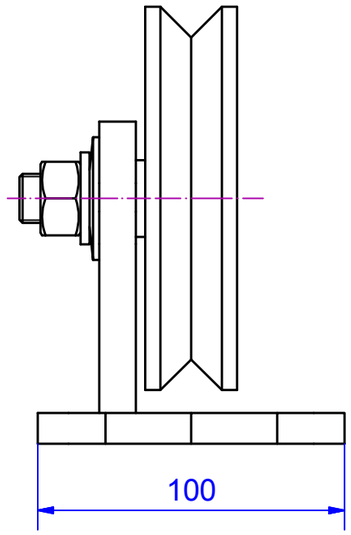

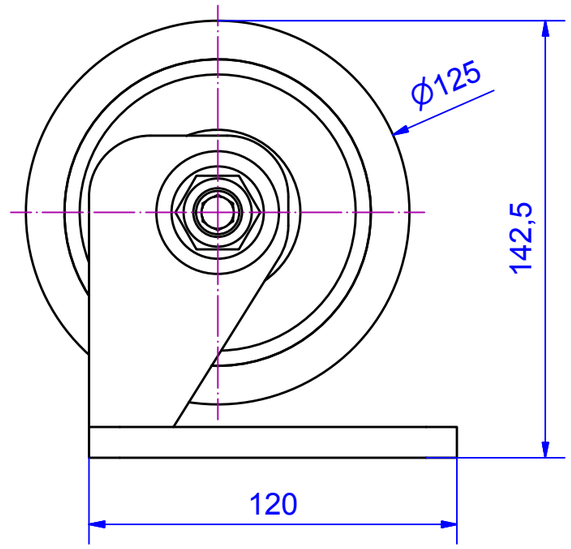

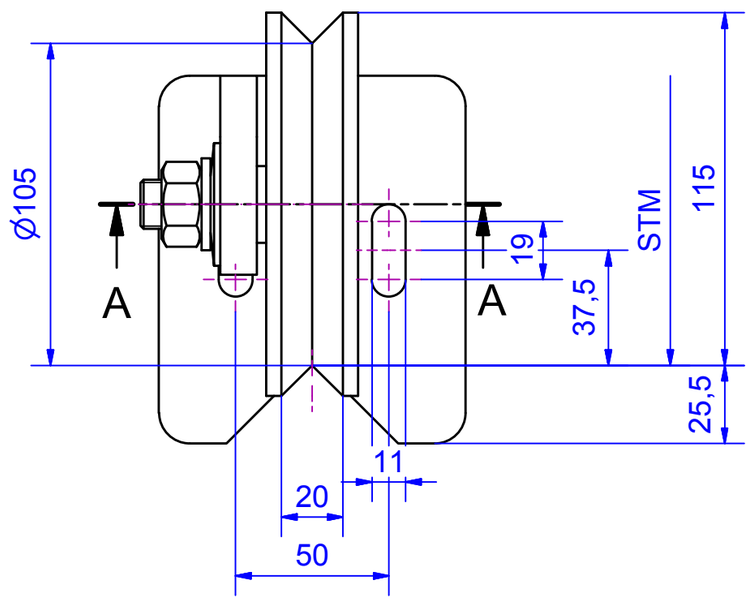

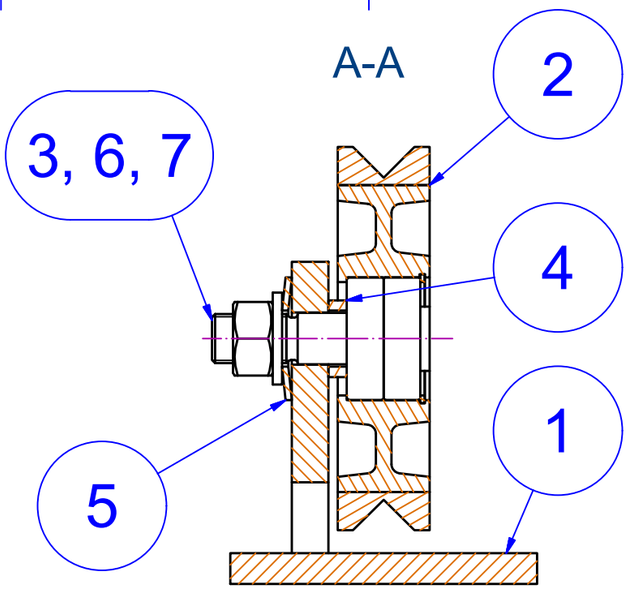

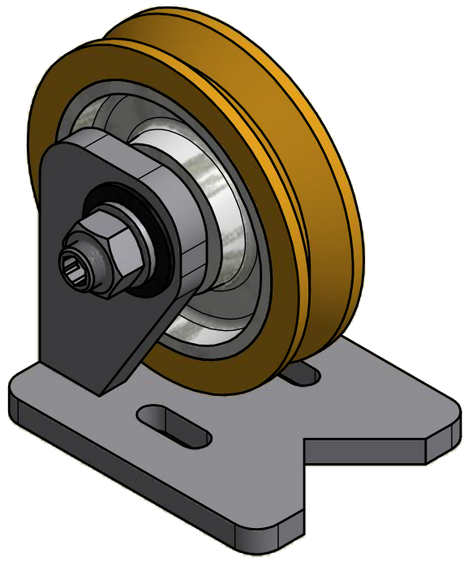

Änd.	kommt vor	Änderungs-Nr.	Änderung	Datum: Gez.	Name	Ges.

Vertraulich, alle Rechte vorbehalten ISO 16016
Weitergabe sowie Vervielfältigung dieses Dokuments, Verwertung und Mitteilung seines Inhalts sind verboten, soweit nicht ausdrücklich gestattet.Zuwiderhandlungen verpflichten zu Schadensersatz.
Alle Rechte für den Fall der Patent-, Gebrauchsmuster- oder Geschmacksmustereintragung vorbehalten.

Oberflächen	Ra in um	ISO 1302
Allgemeintoleranzen Schweißkonstruktionen		ISO 13920-BF

Aufzugtechnologie Schlosser

Verwendungsbereich: Gegengewicht		Werkstoff	Halbzeug
		Maßstab im Orig. 1:2	Masse(Gewicht) -
	Datum	Name	Benennung: Rollenführung
Gez.	02.04.2015	Mayr	RGWA 125 VK
Maße in mm	Gepr.		
	Ges.		
Tolerierung	Abt.		
ISO 8015	AUFZUGTECHNOLOGIE SCHLOSSER D-85221 Dachau		Zeichnungs-Nr. 3305.000.000
ISO 2768-mH			Änd. / Blatt 1 / A3

U:\Neuanfang\RF\RGWA125\3305.000.000 - RGWA 125 VK.idw